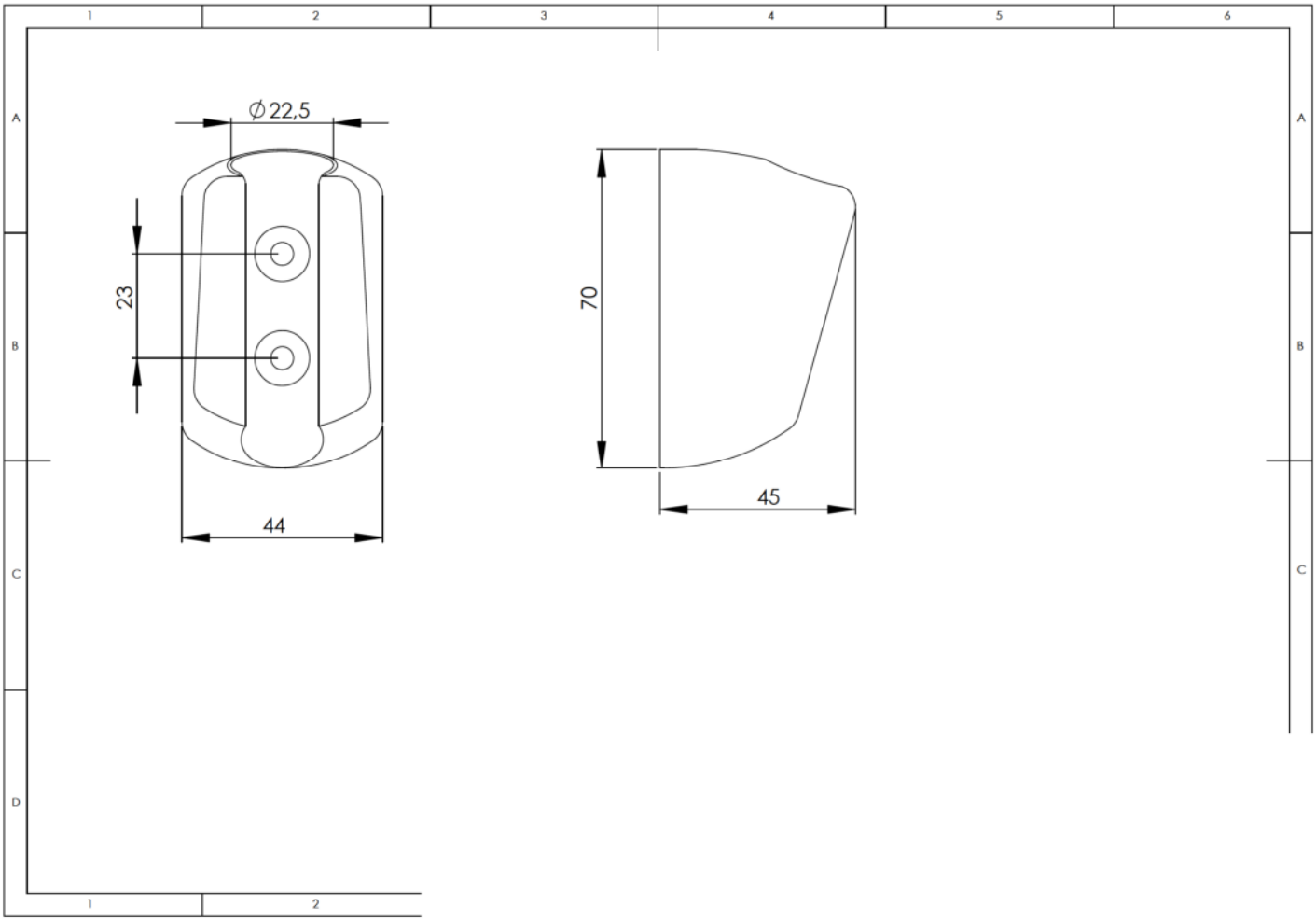
∅22,5
23
44
70
45