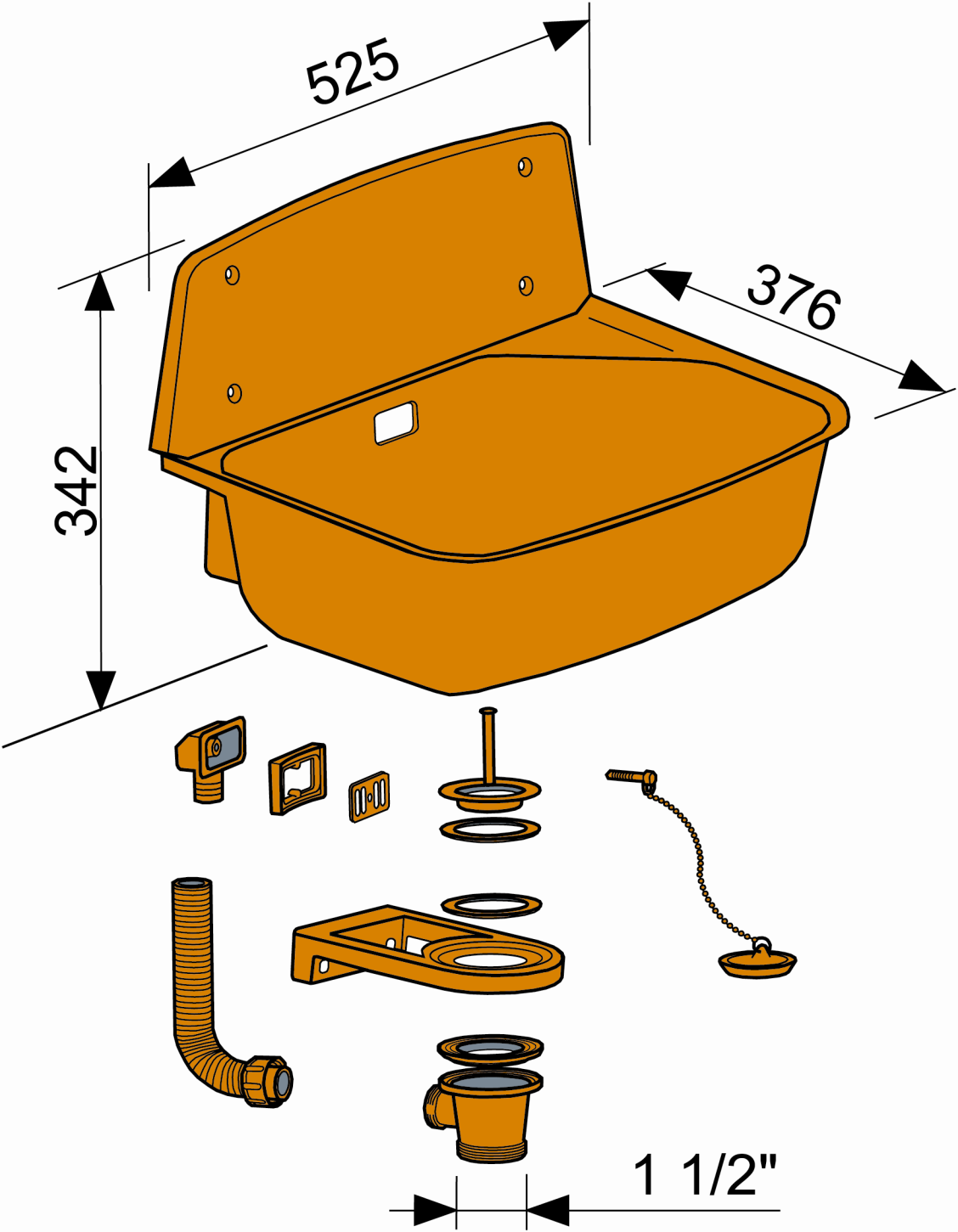
525
376
342
1 1/2"